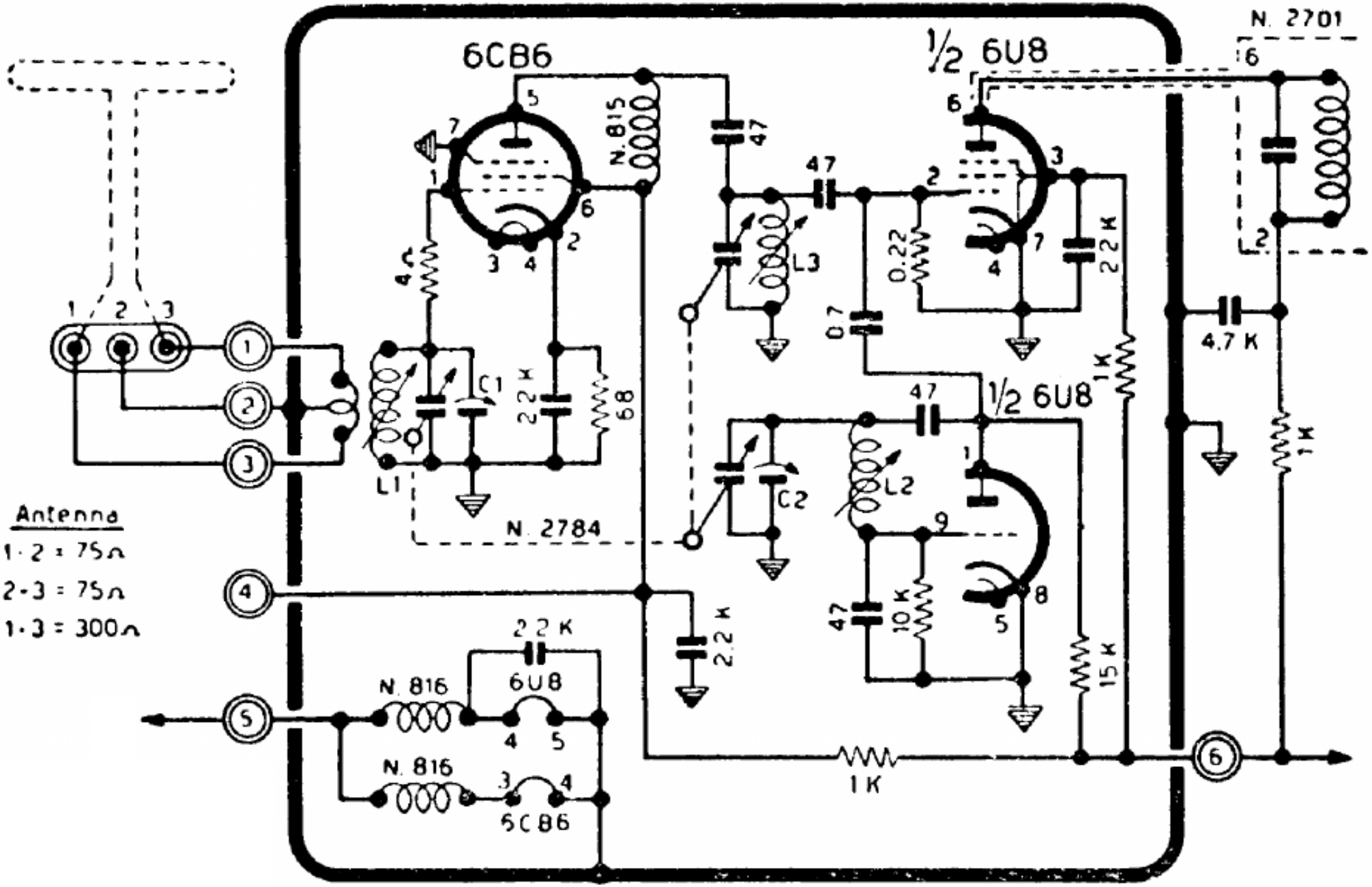GRUPPO A. F. N. 2697